TECHNICKÝ LIST

ZÁHRADNÝ PROGRAM

KRYTEX®
kamenné a tehlové obklady

VYVÝŠENÝ ZÁHON Z 180x90/48

Vyvýšený záhon je vyrobený z celoprierezovo prefarbeného betónu vystužený oceľovými prútmi. Svojim povrchom a štruktúrou verne napodobňuje reliéf dreva. Montáž záhonu je rýchla a veľmi jednoduchá bez potreby ďalších spojovacích materiálov. Výrobok je mrazuvzdorný, vodeodolný a s takmer neobmedzenou životnosťou.

Farebné prevedenie

FDP (Hnedá)

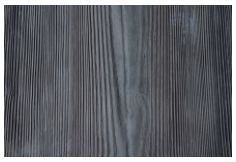
F08 (Šedá)

Výhody produktu

- ekologický / recyklovateľný produkt,
- bez potreby použitia spojovacieho materiálu,
- bez nutnosti použitia nopovej fólie,
- ľahko rozoberateľný,
- možnosť aj dodatočnej zmeny výšky.

Obsah balenia

Typ	Počet kusov	Rozmer (d;v;š)	Hmotnosť
	6	90/ 9/ 7 cm	12 kg/ ks
	12	90/ 19/ 7 cm	25 kg/ ks
	4	180/ 19/ 7 cm	51 kg/ ks
	2	180/ 9/ 7 cm	26 kg/ ks

Technické špecifikácie

Záhon	Objem	Úžitková plocha	Vnútorný rozmer	Hmotnosť
Z 180x90/48	900 l	2,1 m2	-	628 kg

Základy montáže

- podklad pod záhonom musí byť vyrovnaný,
- pod záhon je vhodné použiť sieťku proti krtom,
- rýchla a jednoduchá montáž podľa návodu,
- možnosť ošetrenia povrchu betónu náterom.

UV stabil

1

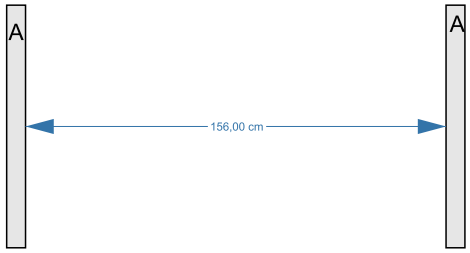
A
A
156,00 cm

2

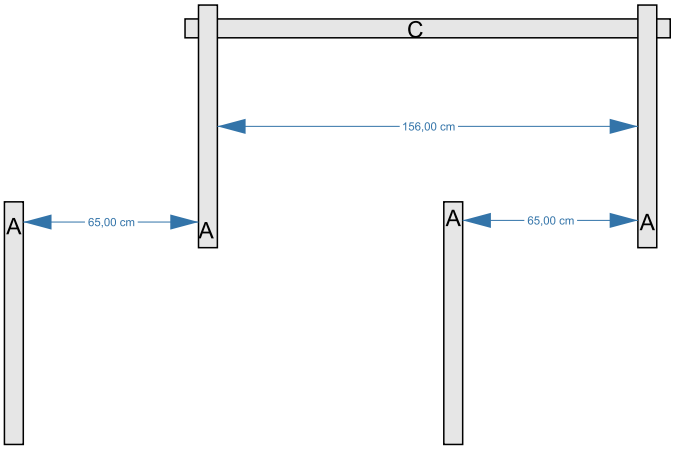
C
156,00 cm
A
65,00 cm
A
A
65,00 cm
A

3

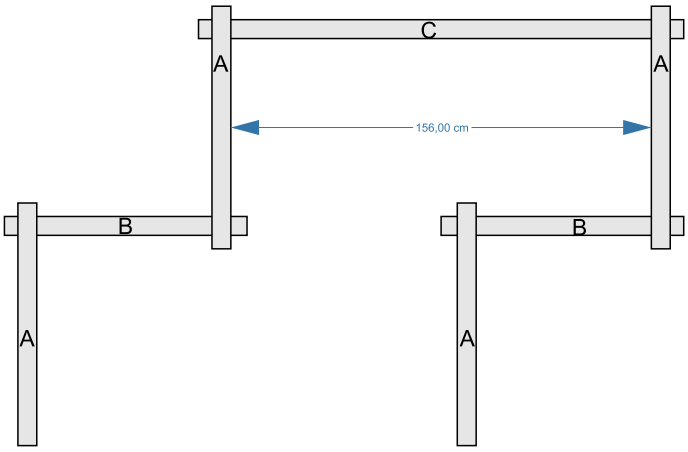
C
A
A
156,00 cm
B
B
A
A

4

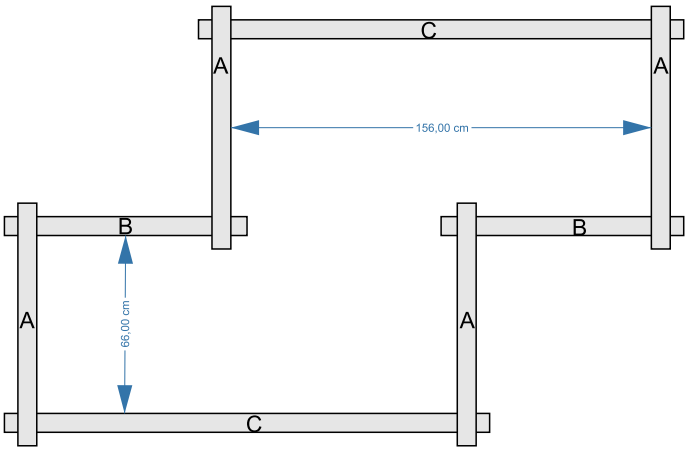
C
A
A
156,00 cm
B
B
A
66,00 cm
A
C